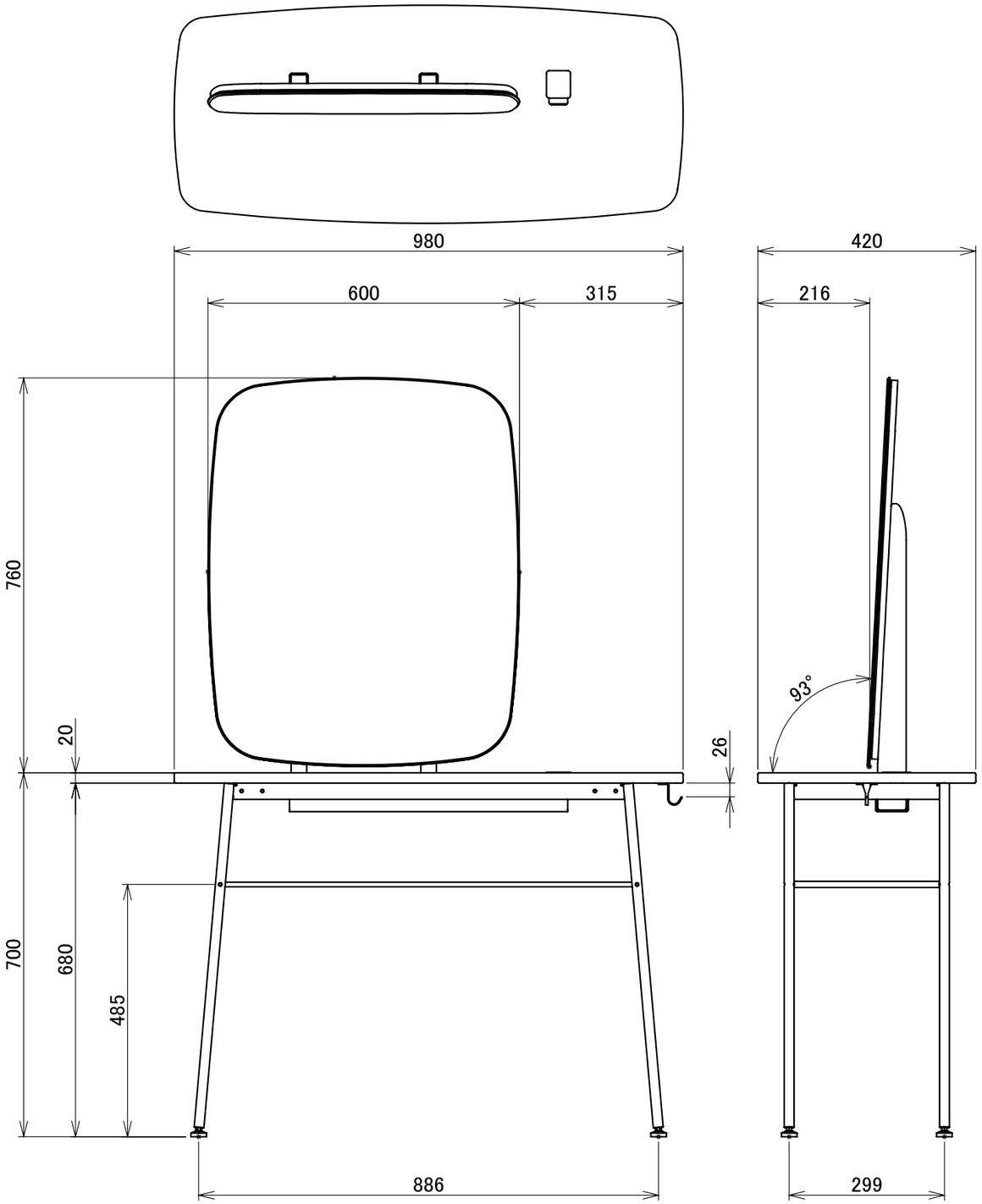
980
600
315
420
216
760
20
26
93°
700
680
485
886
299

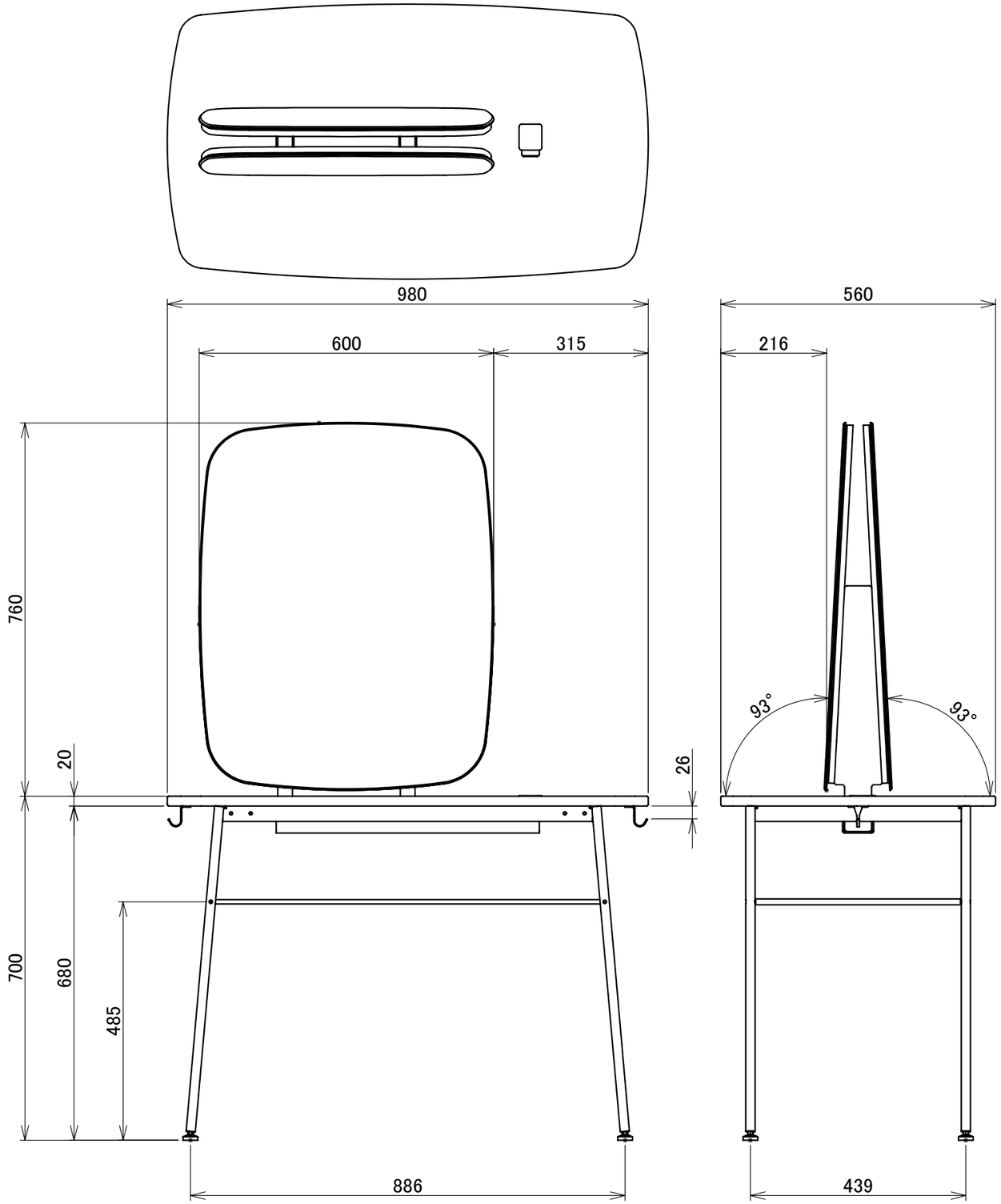
980
600
315
560
216
760
20
26
93°
93°
700
680
485
886
439