寸 法 図

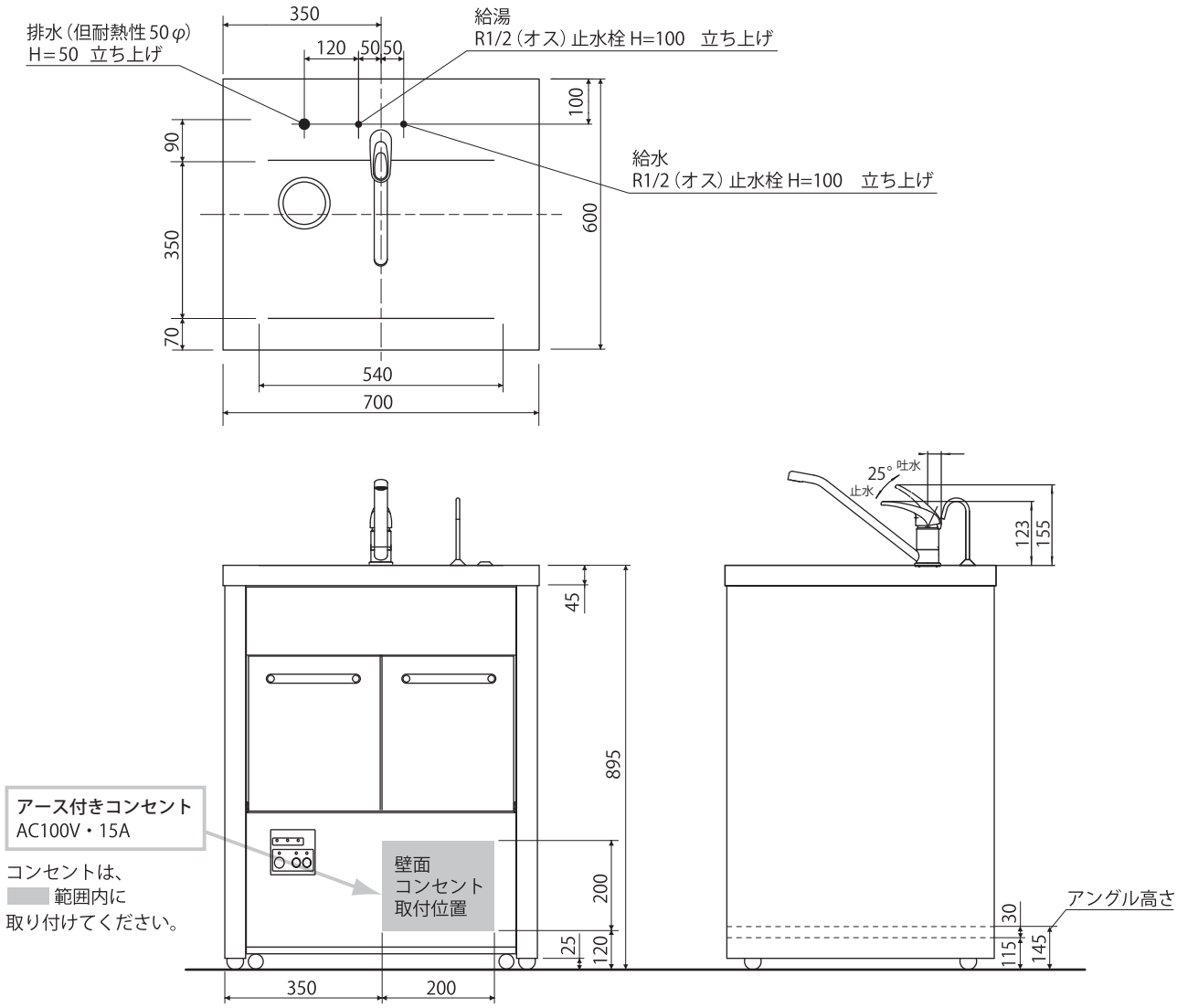
排水（但耐熱性50φ）
H＝50　立ち上げ
350
120
50
50
給湯
R1/2（オス）止水栓 H=100　立ち上げ
100
90
350
70
600
給水
R1/2（オス）止水栓 H=100　立ち上げ
540
700
25°
吐水
止水
123
155
45
895
アース付きコンセント
AC100V・15A
コンセントは、
範囲内に
取り付けてください。
壁面
コンセント
取付位置
200
25
120
350
200
アングル高さ
30
115
145